Rörsystem med rullkant.

Vi erbjuder rörsystem med rullkant, diameter Ø160, Ø200 och Ø250 mm. Samtliga delar är i galvat utförande.

Raka rör 1,0 mm med fals i båda ändarna.

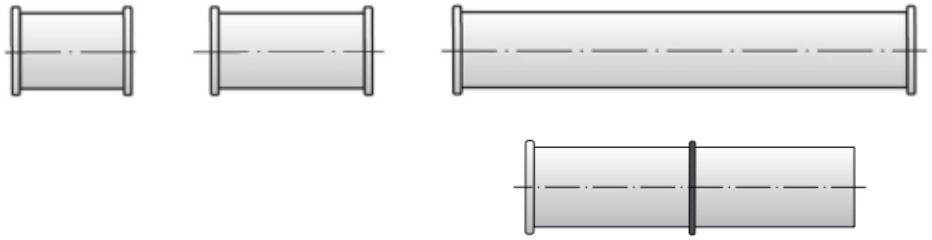

Diameter	Längd 0,3 m L:275	Längd 0,5 m L:475	Längd 1,0 m L:975	Längd 2,0 m L:1975	Teleskop 0,3 m L:300
Ø160 mm					
Ø200 mm					
Ø250 mm					

Snabbkoppling med gång-järn och gummitätning

För Ø160 Ø200 Ø250 rör

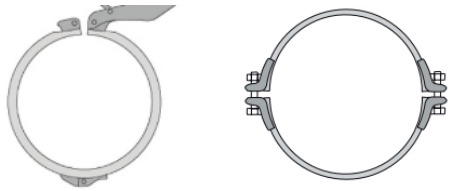

Finns även skruvkoppling för rör Ø200 & Ø250 mm.

Böjar 1,0 mm med fals i båda ändarna.



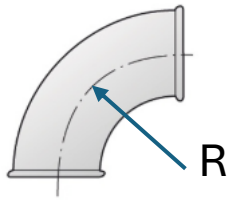

Diameter	Böj 7°	Böj 15°	Böj 30°	Böj 45°	Böj 60°	Böj 90°
Ø160 mm	R:800 H:105	R:480 H:145	R:240 H:160	R:240 H:230	R:240 H:280	R:240 H:325
Ø160 mm Lång böj	X	X	R:480 H:280	R:480 H:400	X	R:480 H:565
Ø200 mm	R:900 H:120	R:500 H:155	R:300 H:200	R:300 H:285	R:300 H:350	R:300 H:405
Ø250 mm	R:875 H:120	R:500 H:165	R:375 H:250	R:375 H:355	R:375 H:435	R:375 H:505

PilthCon AB, Sk. Åsaka, Tyskagården 1B, 532 96 SKARA 0511-290 00
info@pilthcon.se www.pilthcon.se

Rörsystem med rullkant.

Hopsamlingsrör, symmetriskt

Diameter	30° instick	45° instick
Ø160	H:480	H:230
Ø200	H:480	H:265
Ø250	H:630	H:310

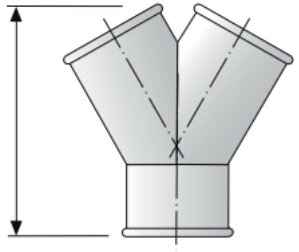

Inspektionsrör med plugg

Diameter	Rör inkl. plugg
Ø160 mm	L:275
Ø200 mm	L:275
Ø250 mm	L:275

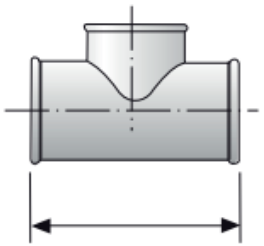

Överströmningsrör, sida

Kan även vändas upp och ner och bli hopsamlingsrör.

Diameter	30°
Ø160	L:480
Ø200	L:480
Ø250	L:630

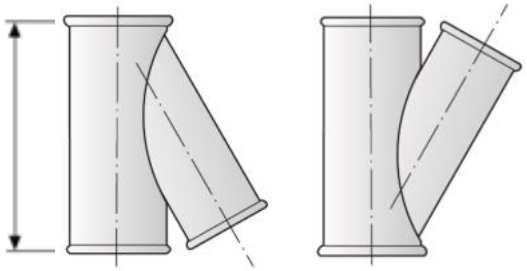

Plastplugg, lösa

Diameter	Plastplugg
Ø160 mm	
Ø200 mm	
Ø250 mm	X



Rörsystem med rullkant.

Rörstöd, väggfäste

Diameter	Rörstöd
Ø160	
Ø200	
Ø250	

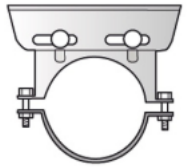

Rörsvep

För upphängning av rör i tak. Inkl. bult och mutter, t: 2,0 mm

Diameter	Rörsvep
Ø160	
Ø200	
Ø250	

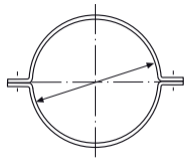

Reduktion, excentrisk

Reduktionsrör	Längd
Red Ø200 – Ø160	200
Red Ø250 – Ø160	230
Red Ø250 – Ø200	260

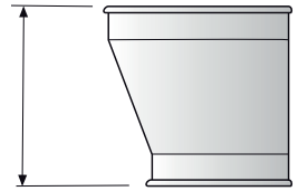

Reduktion, centrisk

Reduktionsrör	Längd
Red Ø160-Fk 150	60
Red Ø160-Ø100	220

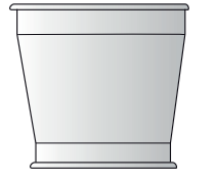

Rörsystem med rullkant.

Cyklon för avrens

Typ	Luft m3
Cyklon 30	1500
Cyklon 60	2500

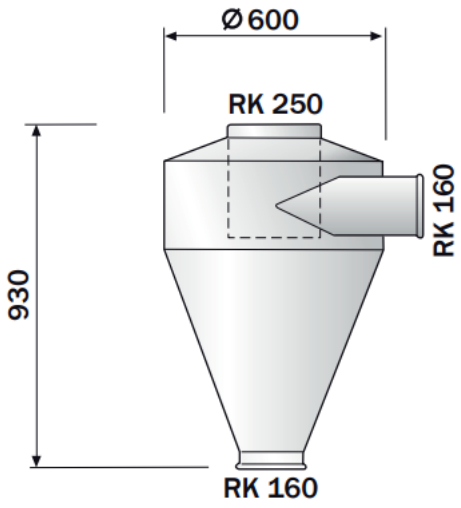

Cyklon 30

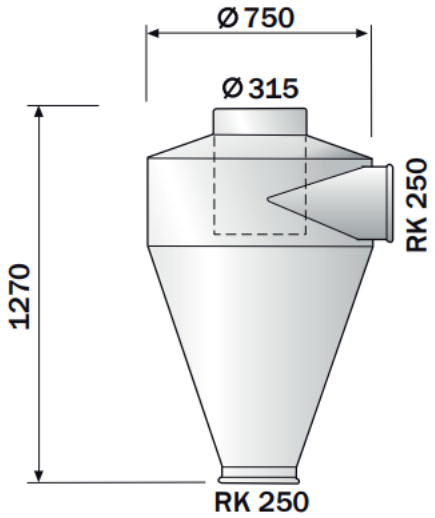

Cyklon 60

Skyddstak för cyklon

För cyklon	
Cyklon 30	30T
Cyklon 60	60T



Svetsstos för instick

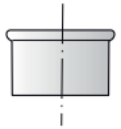

Både galvad och ”svarta”, t: 1,0 mm

Diameter	ØIS	Längd
Ø160	Ø157	53
Ø200	Ø197	53
Ø250	Ø247	53

Svetsstos för falskant

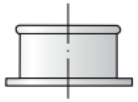

Både galvad och ”svarta”, t: 1,0 mm

Diameter	ØFK	Längd
Ø160	Ø160	53
Ø200	Ø200	53
Ø250	Ø250	53

Svetsstos rak

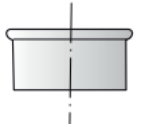

Galvad, t: 1,0 mm

Diameter	ØRK	Längd
Ø160	Ø160	53
Ø200	Ø200	53
Ø250	Ø250	53

Rörsystem med rullkant.

Fyrkantsanslutningsram

Diameter	A	B
Ø160	140	175
Ø180	180	205
Ø250	250	280

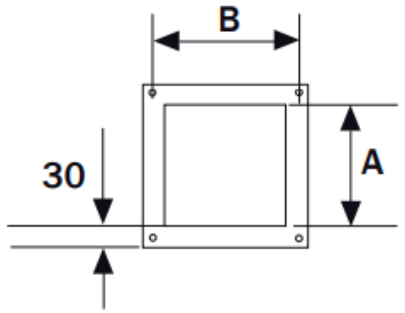

Anslutning RF-FK rak

Från	Till	Höjd
FK150	Ø140	30
Ø160	Ø140	30
Ø200	Ø180	30
Ø250	Ø200	30

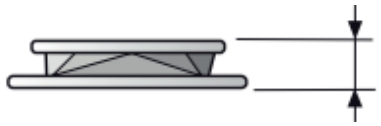

Övergång FY-FY

Från	Till	Höjd
180	140	50
250	180	75



Tjocklek: 2,5 mm

Övergång FY-RK rak

Från	Till	Höjd
Ø140	FK150	120
Ø140	Ø160	120
Ø180	FK200	120
Ø180	Ø200	125
Ø250	Ø250	192

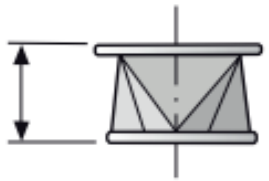

Övergång FY-RK 45°

Från	Till	Höjd
Ø140	Ø160	195
Ø180	Ø200	230
Ø250	Ø250	290



PilthCon AB, Sk. Åsaka, Tyskagården 1B, 532 96 SKARA 0511-290 00
info@pilthcon.se www.pilthcon.se

Rörsystem med rullkant.

Driftsformer för 2- & 3-vägsfördelare samt skjutspjäll

Motordriven.

Linjärt ställdon typ Mingardi D8FCE.
Matarspänning 220 volt/50Hz.
Effekt 175 W. Strömstyrka: 0,7 A.
Drag/tryckkraft: 500 N.
Omställningshastighet: ca 5-10 sek.
Inbyggd lägesindikering. Komplett monterad.

Pneumatiskt styrda skjutspjäll

Dubbelv. cylinder typ CD 85 N-25.
Drag/tryckkraft: 189/246N. Inkl. lägesindikering. Fjäderbelastad magnetventil 24 volt med dämpning.
Omställningstid: ca 1 sek. Komplett monterad.

Pneumatiskt styrda fördelare

Dubbelv. cylinder typ C95 SDB-32.
Drag-/tryckkraft: 302/402N. Inkl. lägesindikering. Fjäderbelastad magnetventil 24 volt, med dämpning.
Omställningstid: ca 1 sek. Komplett monterad.

2-vägsfördelare, 45° + 45°

Diameter	Manuell	Manuell kompl.*	Motor kompl.*	Pneumatisk kompl.*
Ø160				
Ø200				
Ø250				

* Inkl. lägesindikering.

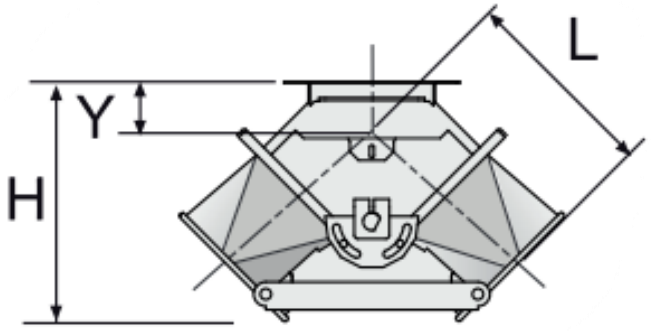

Inlopp	Y	L	H
FK140	55	220	270
FK180	60	245	315
FK250	90	355	440

Rörsystem med rullkant.

2-vägsfördelare, rak + 45°

Diameter	Manuell	Manuell kompl.*	Motor kompl.*	Pneumatisk kompl.*
Ø160				
Ø200				

* Inkl. lägesindikering.

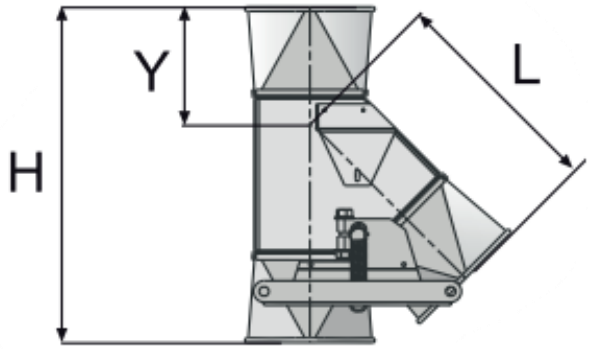

Inlopp	Y	L	H
RK160	170	370	540
RK200	150	430	580

3-vägsfördelare, 45° + 45°

Diameter	Manuell	Manuell kompl.*	Motor kompl.*	Pneumatisk kompl.*
Ø160				
Ø200				
Ø250				

* Inkl. lägesindikering.

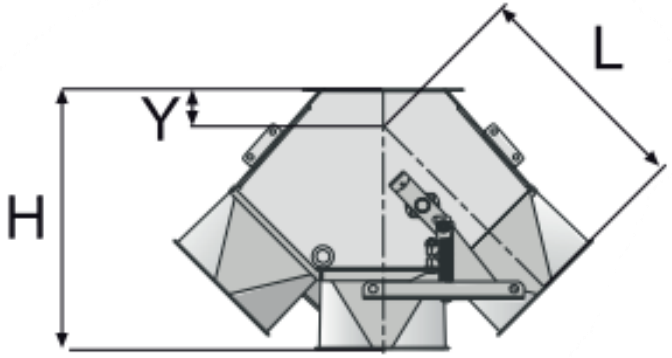

Inlopp	Y	L	H
FK140	55	370	425
FK180	30	430	455
FK250	45	580	620

Rörsystem med rullkant.

Skjutspjäll, standard

Standard samt version med filttätning.

Diameter	Höjd
Ø160	108
Ø200	108
Ø250	108

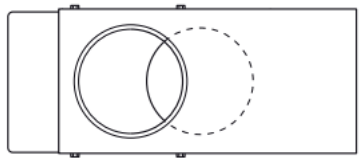

Skjutspjäll, motor

Motordrivet inkl. lägesindikering.
Mått enligt tabell ovan.

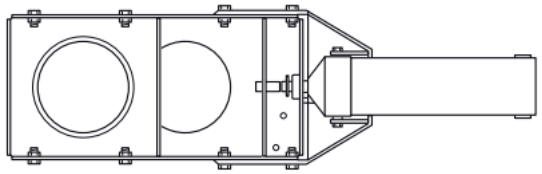

Skjutspjäll, pneumatiskt

Pneumatiskt inkl. lägesindikering.
Mått enligt tabell ovan.

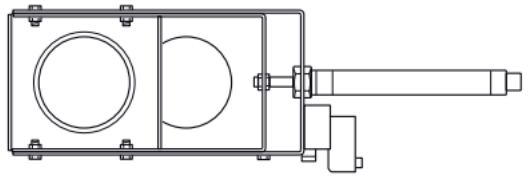

Rörsystem med rullkant.

6- och 8-vägs fördelare

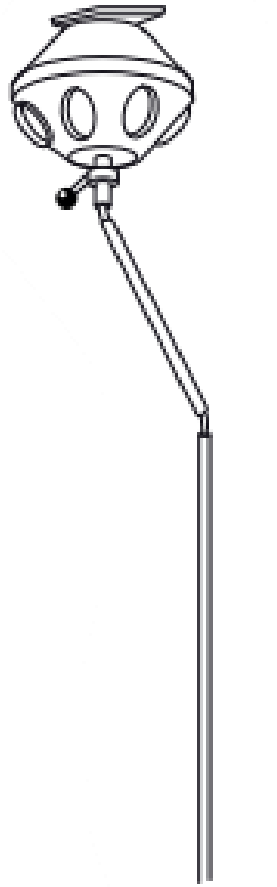

Modell	Manuell	Med läges ind.	Motordrift
6-vägsförd.	Ø250	-	Ø250
8-vägsförd.	Ø200	Ø200	Ø200

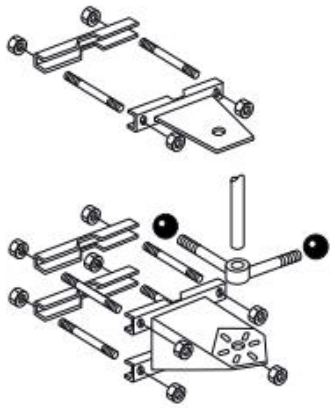

Monteringssats fjärreglage:

För SE140 samt SE200
Rör fjärreglage, 3 meter (max 5 x 3 meter)

Anslutning elevator-fördelare
250 mm för 6 vägs
200 mm för 8-vägs

Används om ej damm och bossavskiljare monteras mellan elevator och fördelare.

Svängböjar FY-inlopp

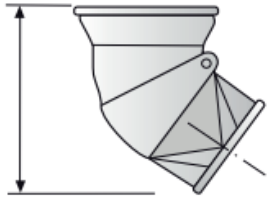

Typ	Höjd
Ø160	285
Ø200	320

Rörsystem med rullkant.

Bajonettanslutningar

Han-del med RK-anslutning

Han-del	Längd
Ø160	150
Ø200	120

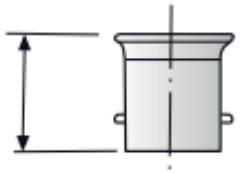

Hon-del med slanganslutning

Hon-del	Slang	Längd
Ø160	Ø150	130
Ø200	Ø200	130

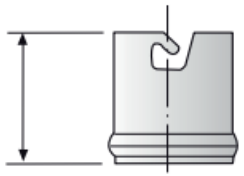

Hon-del med RK-anslutning

Hon-del	Längd
Ø160	145
Ø200	120

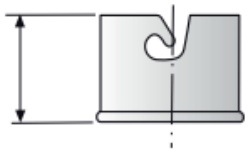

RK mot gummi-slang

RK-del	Slang	Längd
Ø160	Ø150	120
Ø200	Ø200	70

